Detajl lesene masivne varovalne ograje

Pogled

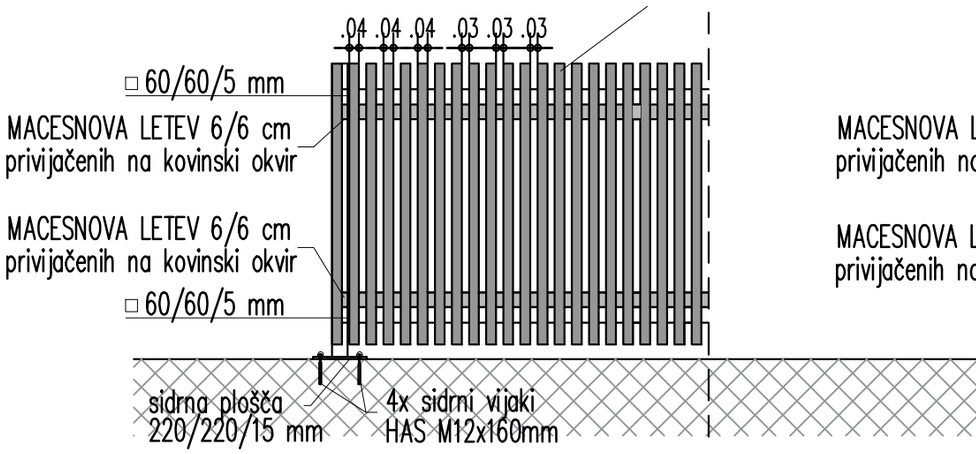

pritrjevanje ograje na AB podporne in oporne konstrukcije

Prerez A-A

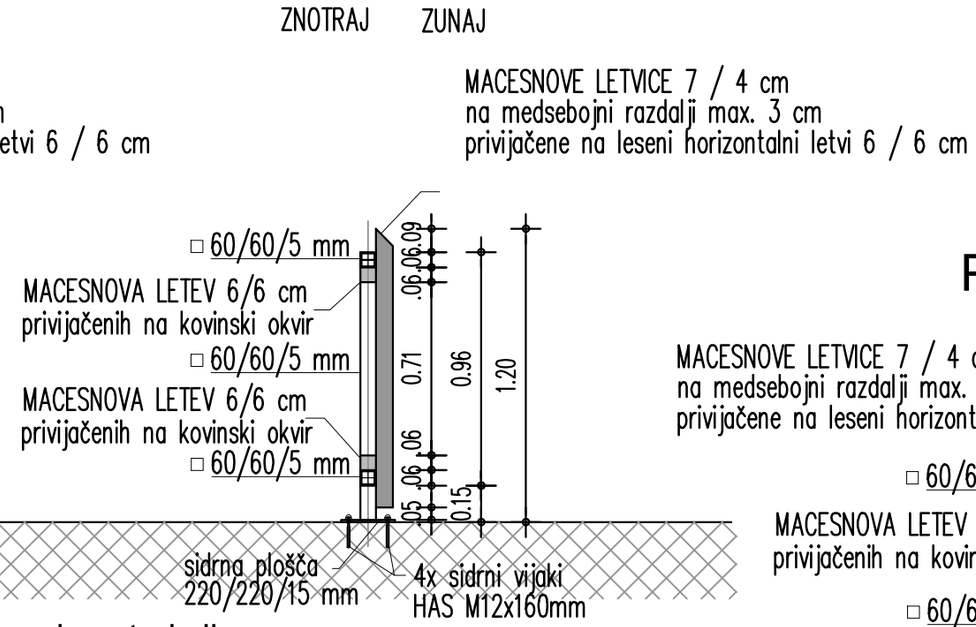

Prerez Gracelj

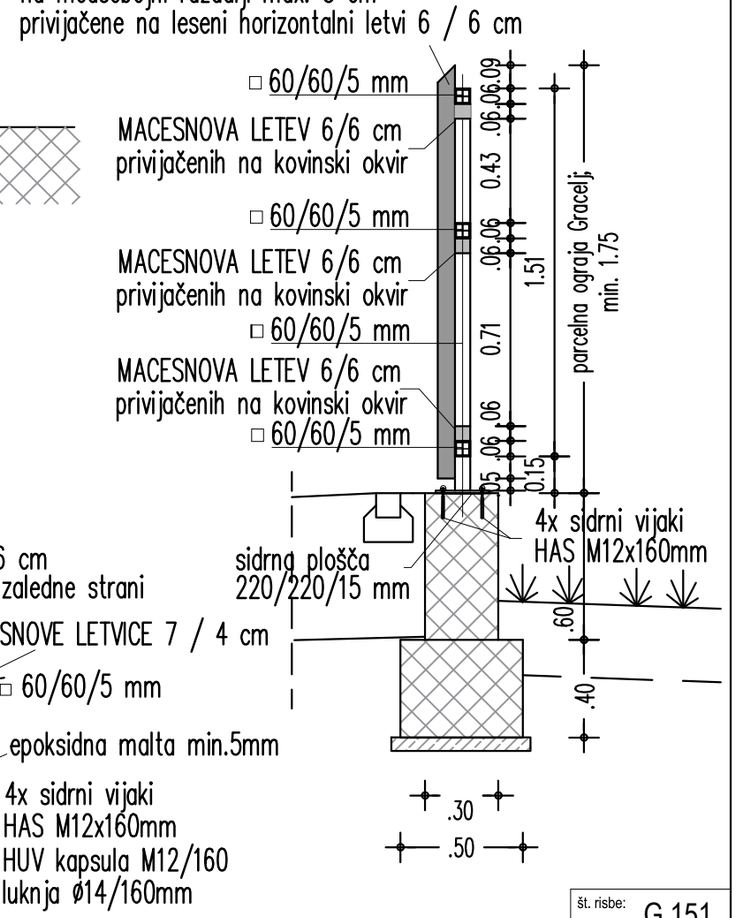

Tloris

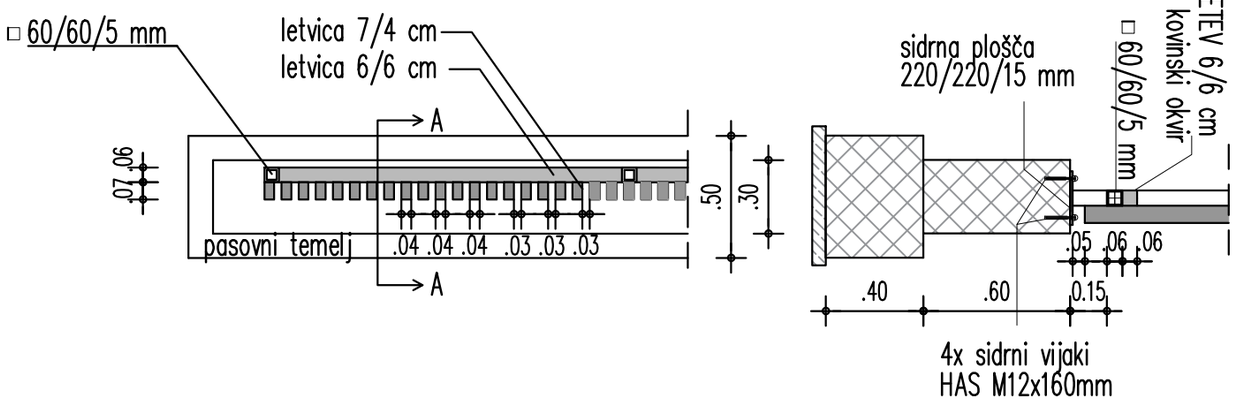

pritrjevanje ograje na AB pasovni temelj-parcelna ograja Gracelj

Vsi leseni deli morajo biti globinsko impregnirani,
vsi kovinski deli in pritrdilen material mora biti korozijsko obstojen, barvan z barvo RAL 7016

PNZ svetovanje projektiranje d.o.o.

risba: DETAJL LESENE MASIVNE VAROVALNE OGRAJE

št. risbe: G.151